...штаг Бимра - сосиськи

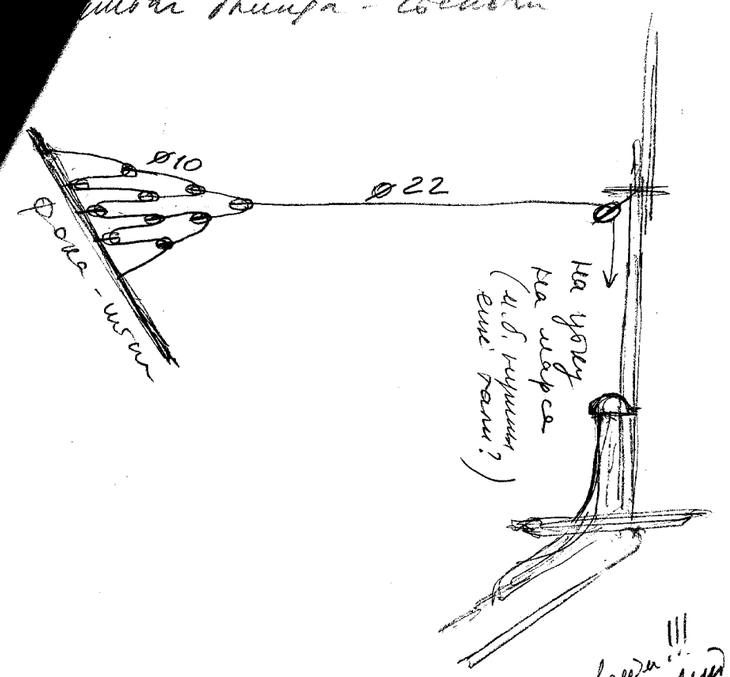

на левый борт вели!!! (сбель - выкрест - на правый!!!)

обрезать кренсель и лисель к лисгалсу!

5/. Фок

- фал-тали (гардель)

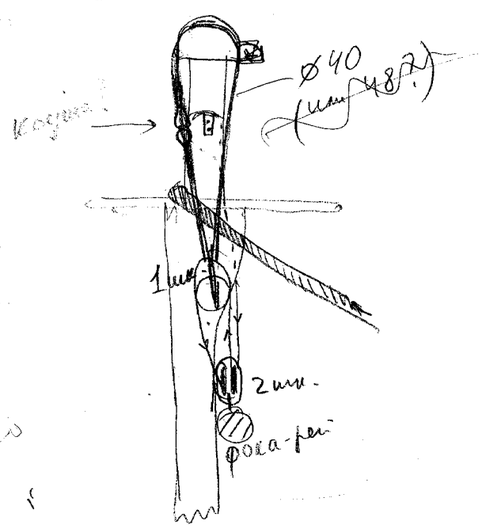

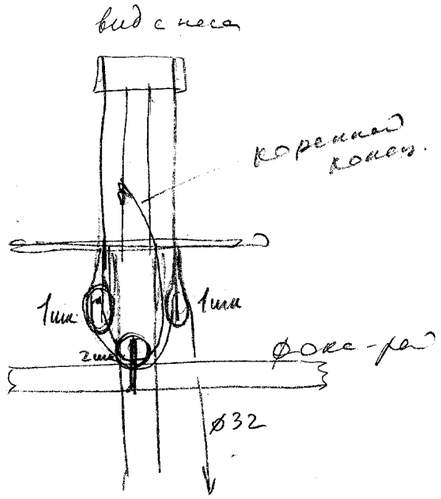

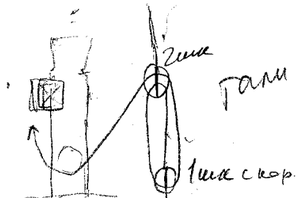

тали ø 22?

крепим на бизе за фок-мачтой!

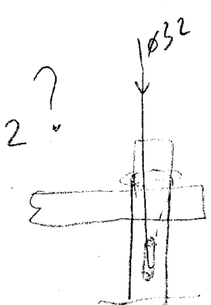

6.02.14

1. Таль фор-стень-штага ø22 под пенькну (светлая веревка)

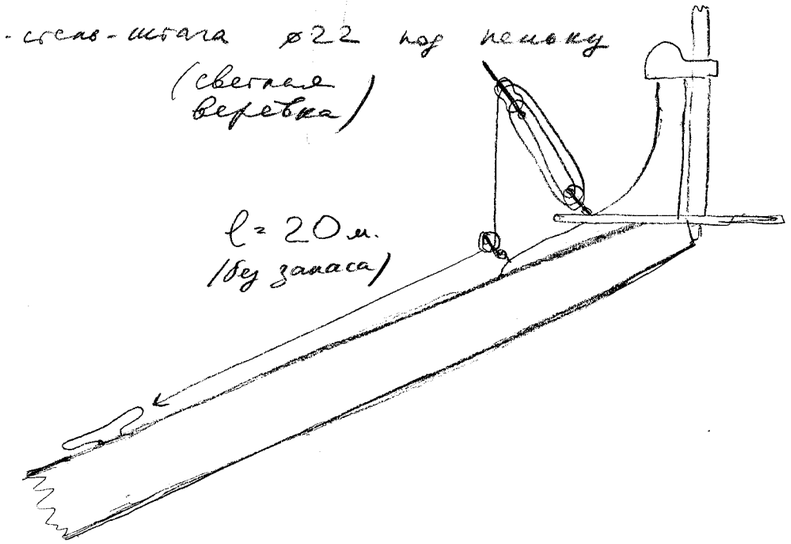

2. Тали гарделя фока-рея ø 22 - 50м (светлая под пеньку)

гардель ø 32 - 21м + запас на огон и на крепление блока (светлая под пеньку)

крепим хорошей кокою на бизе за мачтой!

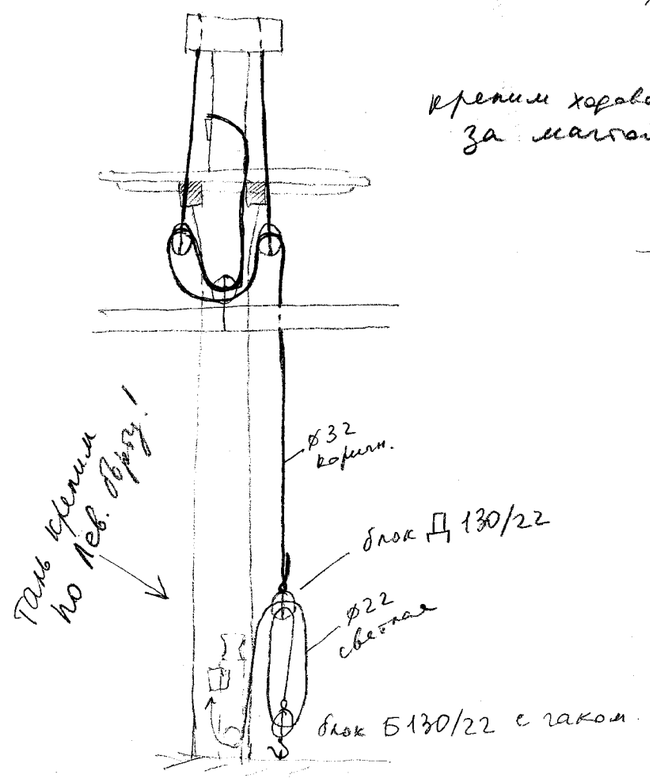

Таль крепим по лев. борту!

для грота-рея

лопарь ø 22 - 56м /светлая/

гардель ø 32 - 22,5м + запас на огон и на крепление блока (светлая веревка)

Длина лопарей дана с min запасом (~2м) можно добавить.

Длины считались при max. опущенных реях.